LED Digital Display Thermostatic Shower Faucet Installation Manual

W-40(ES)

Warranty Duration

All parts of this faucet system are warranted to the original purchaser to be free from defects in material and workmanship for a lifetime.

Repair and Replacement

If the product has defects in material and workmanship within the warranty period,we will repair or replace the product free of charge.However,you may be required to provide the invoice when requesting repairs or replacement from us.

Exclusions

We shall not be responsible for the following cases:

- Damage to the product caused by improper installation,misuse,unauthorized repair or replacement,or abuse(including damage during shipment).
- Damage to the product caused by improper dismantlement after installation.
- Damage resulting from abnormal water pressure and impurities in water pipes is not covered under this warranty.
- Rust on the product due to insufficient care and maintenance is not covered under this warranty.
- Damage caused by natural disasters such as fire,flood,earthquake,electric storms, etc.,is not covered under this warranty.

I hope this helps! If you have any further questions or concerns,please let me know.

Having Trouble?Contact us.

Email: info@faucetsupport.com

Toll Free: 1-888-969-6880

CEC FC CE RoHS

SFS-1072 SFS-1074

CONTENT

1.Installation Manual for LED Thermostatic Shower Set ----------(1-11)

CONTENIDO

1.Sistema de ducha de lluvia de tres funciones----------(12-22)

◆ Installation and maintenance matters

1.Check the accessories list to verify that all parts are complete in this package.

2.Do not disassemble the main body by yourself.

3.Connect inlet pipes to supply valves.

4.Make sure inlet pipes and supply valves have no impurities and are cleaned, with no impurities in the pipeline.

5.After installation, check all joints for leakages.

6.Do not leave the rain shower system exposed to a severely corrosive environment.

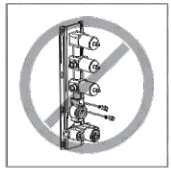

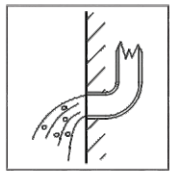

Do's

1.In order to keep the mixer surface bright, please clean the mixer regularly.

2.Rinse the faucet with clean water and wipe it with a soft cotton cloth.

3.Use one of the following cleaners to remove dirt from the surface:a.Mild liquid cleaner.b.Colorless glass cleaner and powder cleaner that do not cause abrasion and can be dissolved completely.c.Polish liquid that does not cause abrasion.

Don'ts

a.Avoid using cleaning powder, harsh cleaning chemicals, brushes and coarse cloth to prevent scratching and friction.

b.Do not use acid cleaners to clean the faucet as they may cause surface corrosion of the faucet. If the faucet is exposed to harmful acid substances, please rinse it immediately with water.

TOOLS NEEDED:

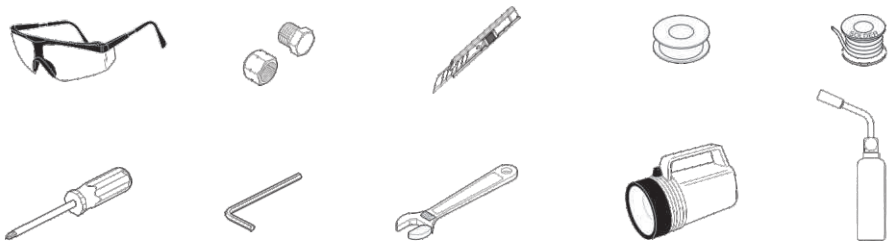

◆ 4-Function Luxury Thermostatic Shower Faucet
Model:A
Accessories List

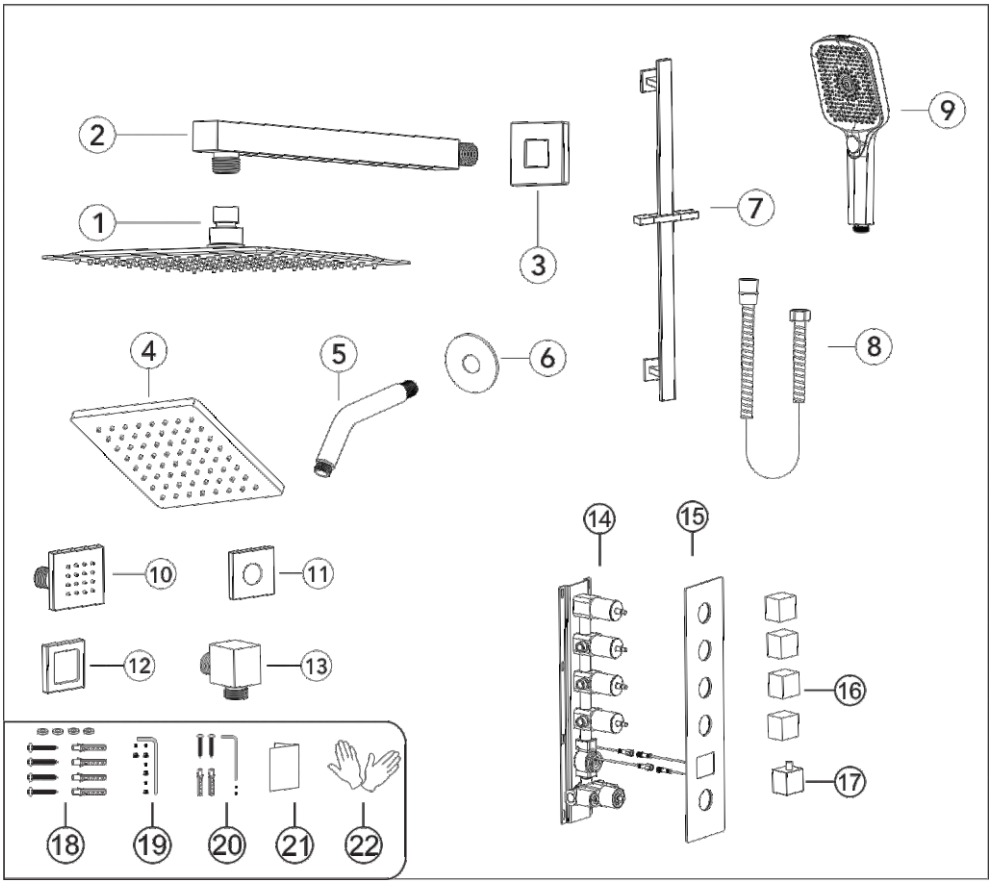

No.	Part name	Qty	No.	Part name	Qty
1	Shower head	1	12	Connector	1
2	Shower arm	1	13	Connector cover	1
3	Shower arm cover	1	14	Main body	1
4	6in Shower head	1	15	Deck plate	1
5	Shower arm	1	16	Water diverter	4
6	Shower arm cover	1	17	Handle	1
7	Lifting rod	1	18	Main body spare parts	1set
8	Shower hose	1	19	Handle parts	1set
9	Shower hand	1	20	Lifting rod parts	1set
10	Body jet	3	21	Instruction manual	1
11	Body jet cover	3	22	Gloves	2

◆ Essential dimensions & water pipe line

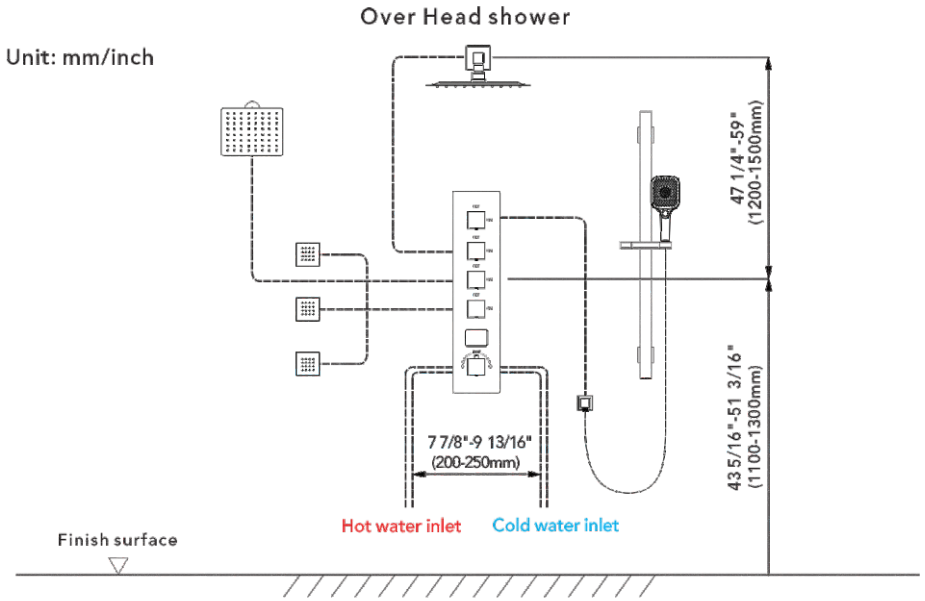

◆ The installation depth of shower head and shower holder

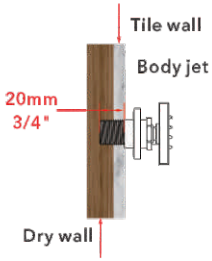

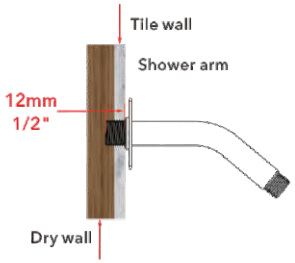

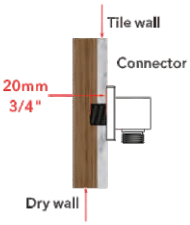

The thickness of the tile must be calculated for installation.
Connector size of male thread: USA: 1/2"-14NPT, Canada: 1/2"-14NPT, Europe: G1/2".

◆ The installation of the Shower head

Model:A

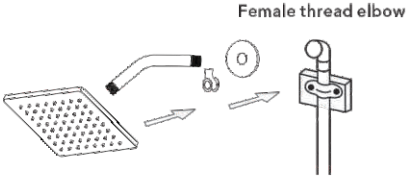

Model:A&B

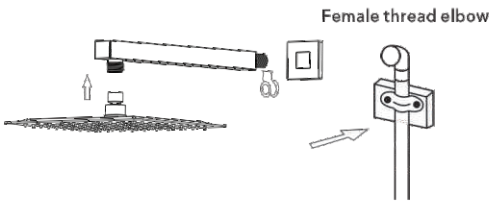

1. Connect shower arm with the cover before screwing arm into riser connection to prevent damage.
2. Fix shower head onto shower arm and apply tape to pipe threads on both ends.
3. Do not over tighten shower head. It is 360° swivel connection.

◆ Body Jets Installation

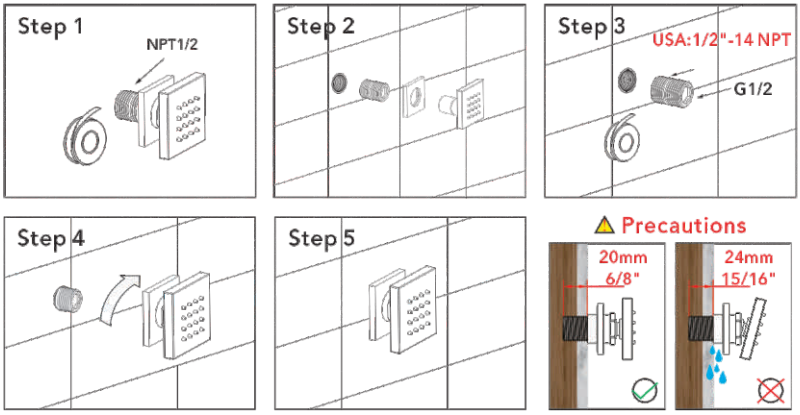

Step 1: Ensure that the threaded pipe and the raw material tape are of matching sizes to avoid misalignment when screwing into the wall.

Step 2: When disassembling the product's threaded pipe, handle with care to avoid damaging the threads or other components.

Step 3: Wrap the NPT1/2 threaded pipe with an appropriate amount of raw material tape to ensure a good seal at the threaded connection, but avoid excessive force.

Step 4: When screwing in the massage nozzle, ensure a secure connection, but avoid using excessive force to prevent affecting the nozzle or the wall.

Step 5: After confirming completion of all installation steps, check for any water leakage or looseness to ensure a complete and securely stable installation.

◆ 4-Function Luxury Thermostatic Shower Faucet
Model:B
Accessories List

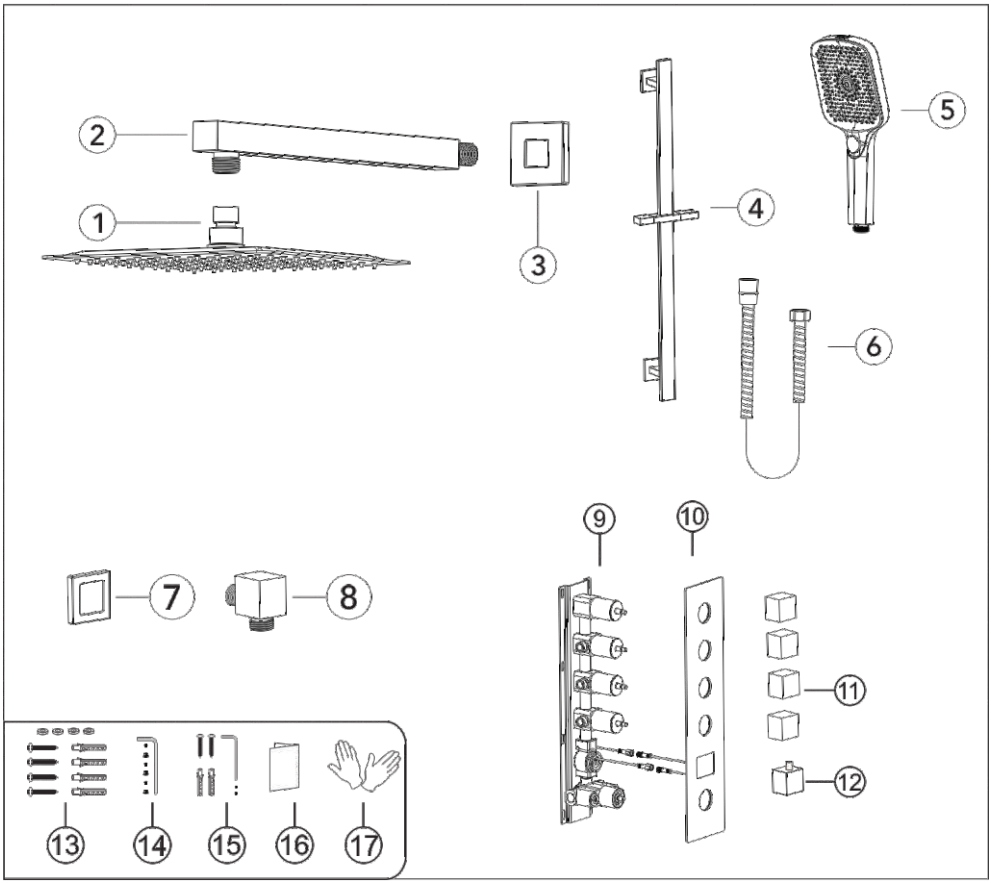

No.	Part name	Qty	No.	Part name	Qty
1	Shower head	2	10	Deck plate	1
2	Shower arm	2	11	Water diverter	4
3	Shower arm cover	2	12	Handle	1
4	Lifting rod	2	13	Main body spare parts	1set
5	Shower hose	2	14	Handle parts	1set
6	Shower hand	2	15	Lifting rod parts	1set
7	Connector	2	16	Instruction manual	1
8	Connector cover	2	17	Gloves	2
9	Main body	1	18		

◆ Essential dimensions & water pipe line

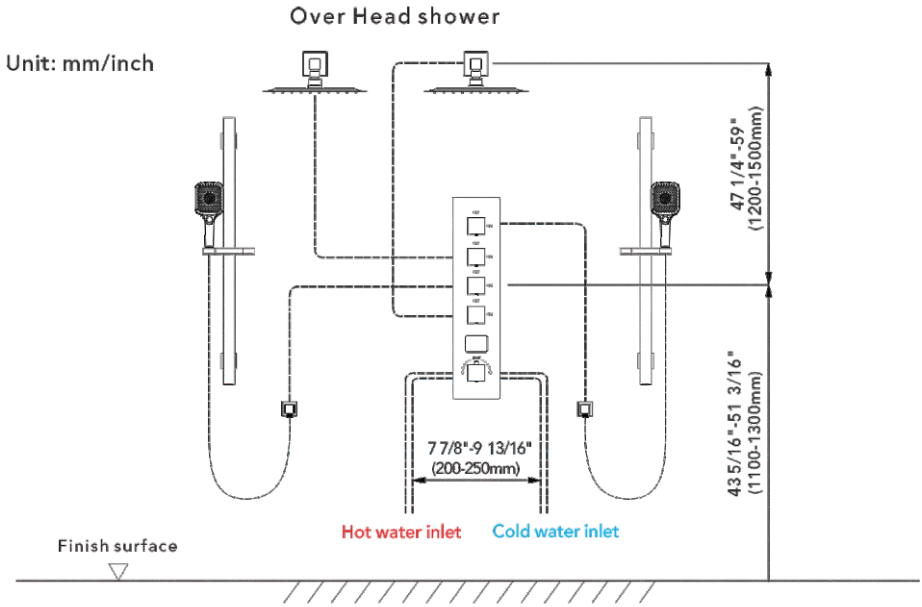

◆ The installation depth of shower head and shower holder

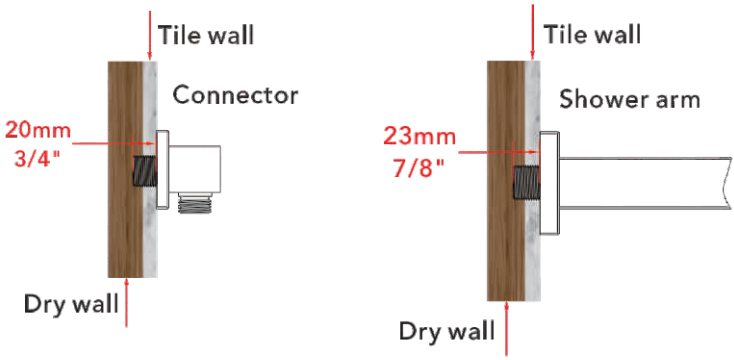

The thickness of the tile must be calculated for installation.
Connector size of male thread: USA: 1/2"-14NPT, Canada: 1/2"-14NPT, Europe: G1/2".

◆ Installation Depth Of Main Body(Model:A&B)

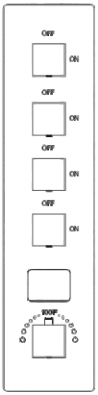

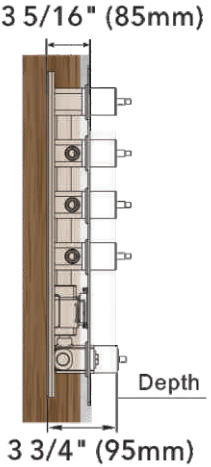

Notice: 1. The installation depth of the main body should be no less than 3 5/16" (85mm) and no more than 3 3/4" (95mm), including the thickness of the tile. Otherwise, the deck plate cannot be installed.

2. The opening size of ceramic tile shall be smaller than the deck plate size.

◆ Piping Instructions Before Tiling(Model:A&B)

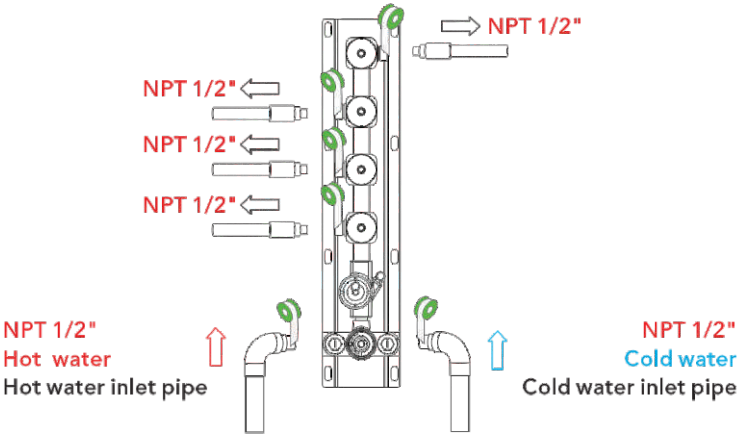

1.As shown in the figure, the inlet and outlet pipes are pre-buried. Please pay attention to the correct direction when installing the pre-buried main body.

2.Before tiling, turn on the water to test whether the left and right inlet pipes are tightly connected without leakage.Then, adjust the flow switch to the "on" position to check for leaks in the mixed outlet pipes.

◆ Main Body Valve Installation(Model:A&B)

Step1

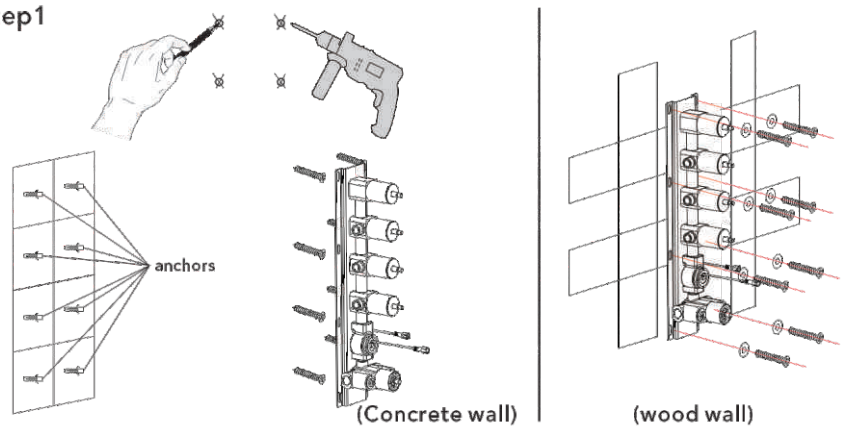

1.Make marks according to the size of the main body valve, and then drill anchors into the wall (concrete wall).
2.Lock the main body to wood directly with screws (wood wall).
3.When installing the main body, please mark the UP side up and do not install it upside down.

▲ Please note that the level meter should be parallel to the wall; otherwise, the deck plate cannot be installed.

Step2

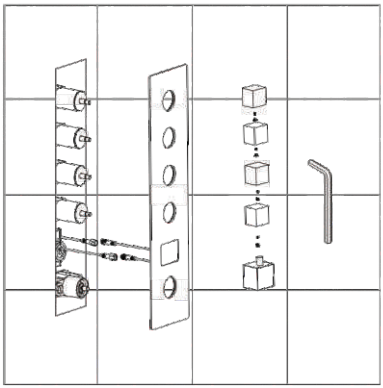

Do not remove the white wear ring; otherwise,the handwheel will be damaged.
Water flow control:clockwise Turn-down and stop ,anti-clockwiseTurn-up to max

Precautions for Handwheel Installation

※1.The line can't be misplaced; it should be kept in line. Otherwise, the water temperature of 100°F or 38°C will not be correct.

※2. Please ensure that the plastic locating ring (A) and handwheel locating pin (B) are kept in the same line with 100°F or 38°C. Otherwise, the water temperature will be incorrect.

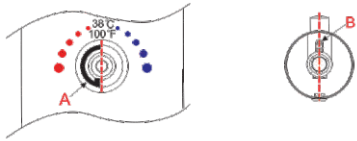

1.Please install the deck plate, water diverters, and water diverter rods step by step.
2.Install the handle with the screw and handle cap.

◆ Main Body Water Outlet Switch Control

Model:A

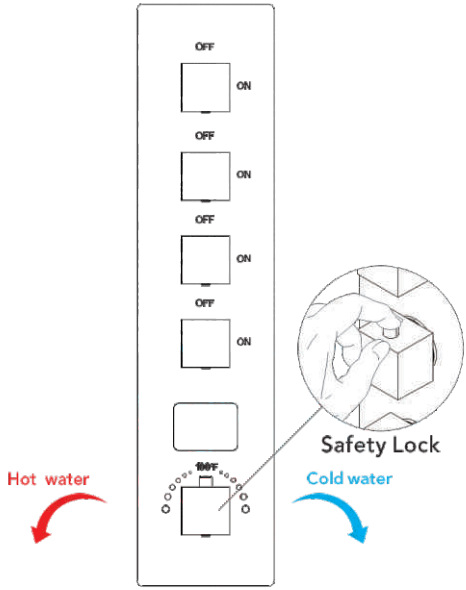

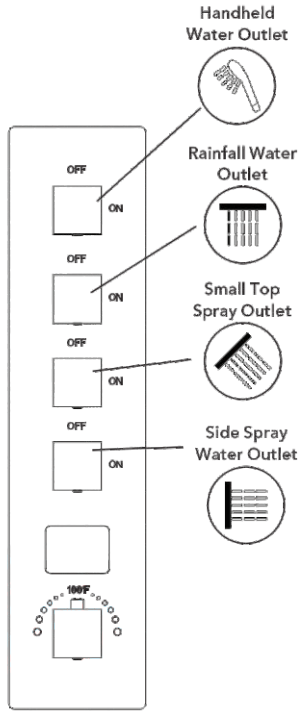

1.Temperature Control

Increase Temperature: Turning the switch to the left (or sliding up according to device instructions) can increase the water temperature. This operation increases the proportion of hot water, thereby raising the output water temperature.

Decrease Temperature: Turning the switch to the right (or sliding down according to device instructions) can decrease the water temperature. Doing so increases the proportion of cold water, thereby lowering the output water temperature.

2. Function Switching

For devices with multiple water output modes (such as rain shower, handheld showerhead, columnar flow, etc.), the direction of the function switch usually determines the selected output mode:

3. Safety Lock: Temperature control devices are equipped with a safety lock feature. It is necessary to unlock first (e.g., by pressing the center part of the switch) before adjusting the temperature, to prevent accidental adjustments to excessively high or low temperatures.

◆ Main Body Water Outlet Switch Control

Model:B

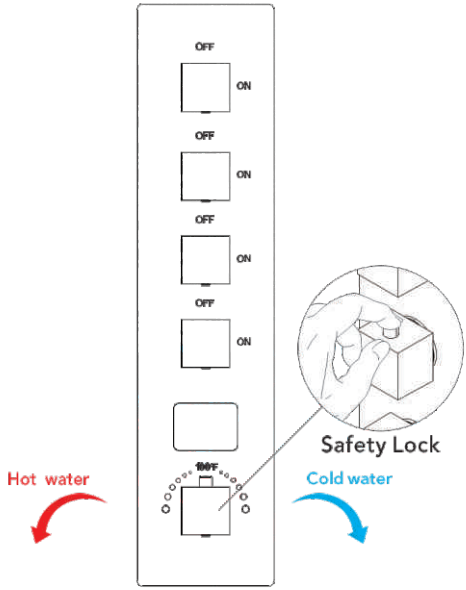

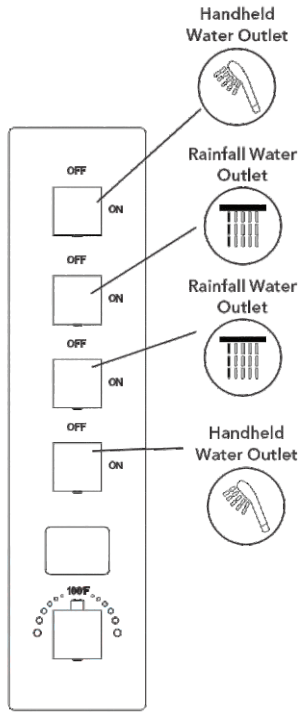

1.Temperature Control

Increase Temperature: Turning the switch to the left (or sliding up according to device instructions) can increase the water temperature. This operation increases the proportion of hot water, thereby raising the output water temperature.

Decrease Temperature: Turning the switch to the right (or sliding down according to device instructions) can decrease the water temperature. Doing so increases the proportion of cold water, thereby lowering the output water temperature.

2. Function Switching

For devices with multiple water output modes (such as rain shower, handheld showerhead, columnar flow, etc.), the direction of the function switch usually determines the selected output mode.

3. Safety Lock: Temperature control devices are equipped with a safety lock feature. It is necessary to unlock first (e.g., by pressing the center part of the switch) before adjusting the temperature, to prevent accidental adjustments to excessively high or low temperatures.

◆ Lifting Rod Installation(Model:A&B)

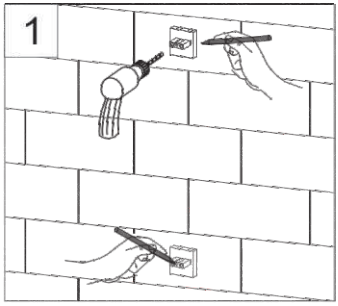

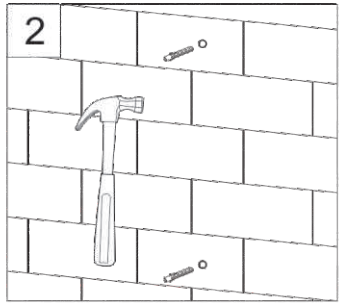

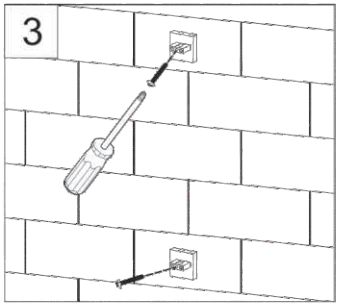

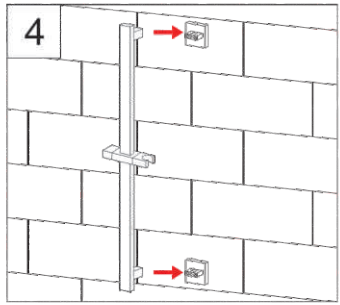

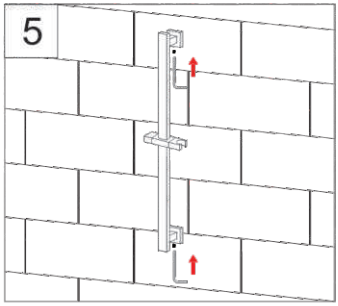

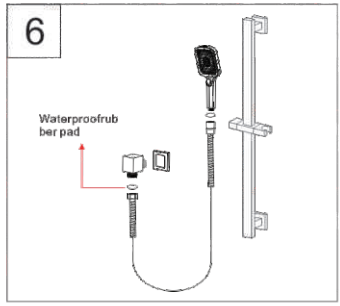

1.Mark the punch position with a pen,drill holes with a 6mm electric drill,knock the pellets in Lastly,Place the base and screw in the screws.
2.Put the Shower Elevator Rack into the base,then Tighten the screw,done.

Step1.The connector to be wrapped with teflon tape,Screw the thread into the water pipe inside the wall.
Step2.Install the rubber pad on the shower hose and connect it with the connector

◆ Instalación y cuestiones de mantenimiento

1.Verifique la lista de accesorios para comprobar que todas las partes están completas en este paquete.
2.No desmonte el cuerpo principal por sí mismo.
3.Conecte las tuberías de entrada a las válvulas de suministro.
4.Asegúrese de que las tuberías de entrada y las válvulas de suministro no tengan impurezas y estén limpias, sin impurezas en la tubería.
5.Después de la instalación, verifique todas las uniones para detectar fugas.
6.No deje el sistema de ducha tipo lluvia expuesto a un ambiente severamente corrosivo.

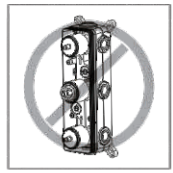

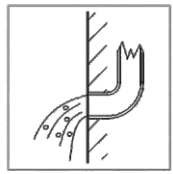

Hacer
1.En para mantener la superficie de la batidora brillante, limpie el mezclador regularmente.
2.inse el grifo con agua limpia y límpielo con un suave ropa de algodón.
3.Utilice uno de los siguientes limpiadores para eliminar la suciedad de la superficie: a. Limpiador líquido suave. b. Limpiador de vidrio incoloro y limpiador en polvo que no causen abrasión y que se puedan disolver completamente. c. Líquido pulidor que no cause abrasión.

No es decir
A.Valte con polvo de limpieza, productos químicos de limpieza duros, cepillos y tela gruesa para evitar rascar y fricción.
B. No use limpiadores de ácidos para limpiar el grifo, ya que pueden causar corrosión superficial del grifo. Si el grifo está expuesto a sustancias ácidas dañinas, enjuague inmediatamente con agua.

HERRAMIENTAS NECESARIAS:

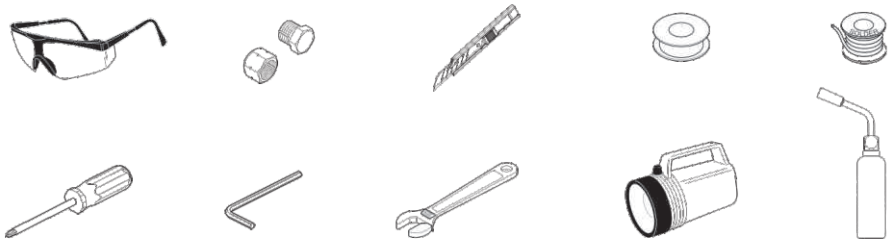

◆ Grifo de Ducha Termostático de Lujo con 4 Funciones
Modelo: A
Lista de Accesorios

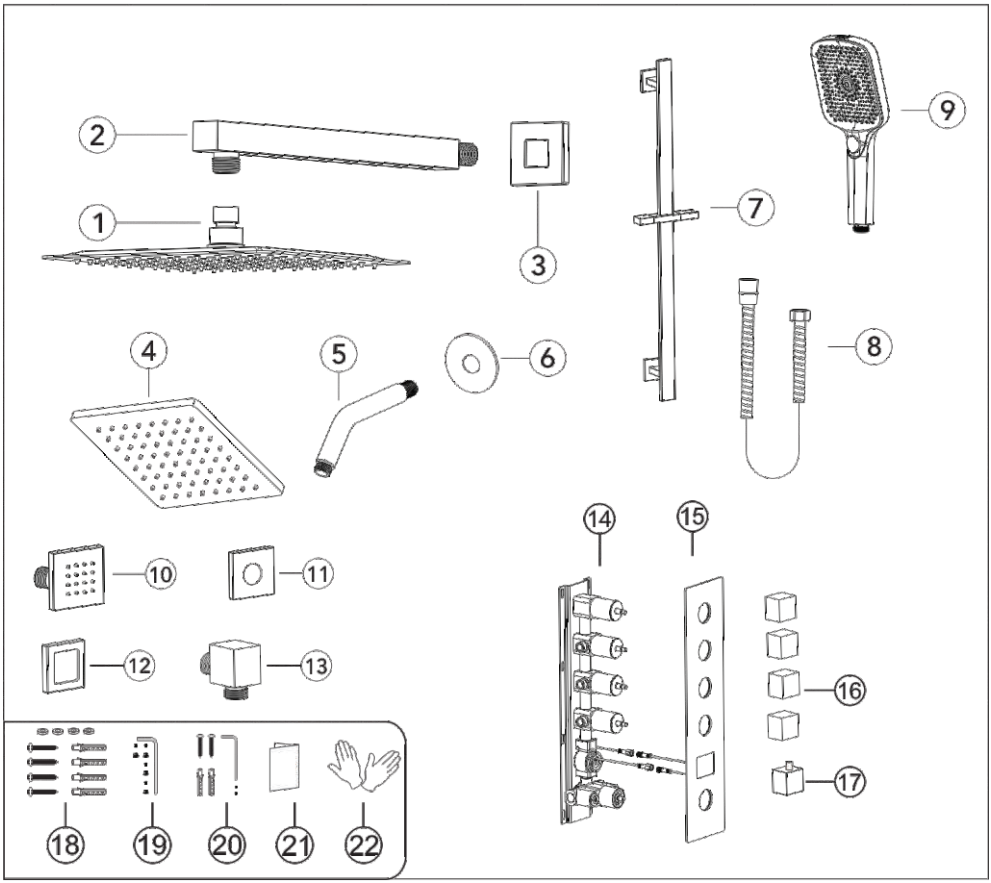

N.°	Nombre de la pieza	Cantidad	N.°	Nombre de la pieza	Cantidad
1	Cabezal de Ducha	1	12	Conector	1
2	Brazo de Ducha	1	13	Cubierta del Conector	1
3	Cubierta del Brazo de Ducha	1	14	Cuerpo Principal	1
4	Cabezal de Ducha de 6 pulgadas	1	15	Placa de Cubierta	1
5	Brazo de Ducha	1	16	Desviador de Agua	4
6	Cubierta del Brazo de Ducha	1	17	Manija	1
7	Barra de Elevación	1	18	Piezas de Repuesto del Cuerpo Principal	1set
8	Manguera de Ducha	1	19	Piezas de la Manija	1set
9	Ducha de mano	1	20	Piezas de la Barra de Elevación	1set
10	Chorro Corporal	3	21	Manual de Instrucciones	1
11	Cubierta del Chorro Corporal	3	22	Gloves	2

◆ Dimensiones esenciales & línea de tubería de agua

Unidad: mm/pulgada

Ducha superior

47 1/4"-59" (1200-1500mm)

43 5/16"-51 3/16" (1100-1300mm)

7 7/8"-9 13/16" (200-250mm)

Entrada de agua caliente

Entrada de agua fría

superficie acabada

◆ La profundidad de instalación del soporte de ducha y del chorro para el cuerpo

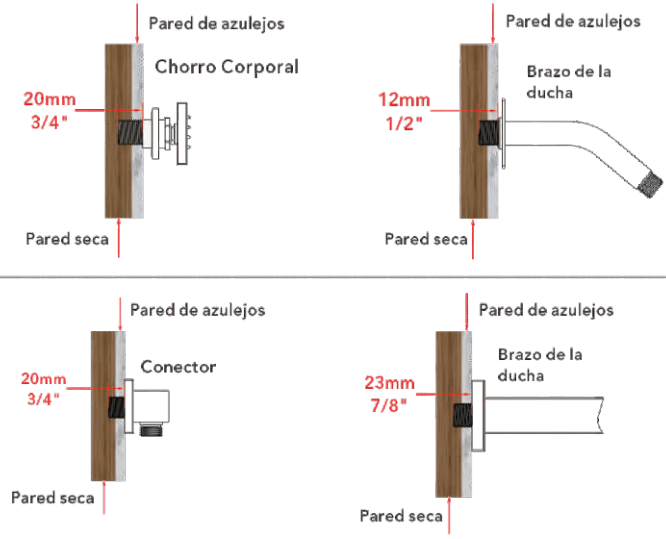

El grosor del azulejo debe ser calculado para la instalación.
Tamaño del conector de rosca macho: EE. UU.: 1/2"-14NPT, Canadá: 1/2"-14NPT, Europa: G1/2".

◆ La instalación del cabezal de ducha

Modelo: A

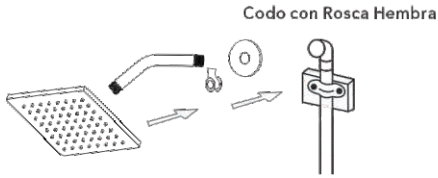

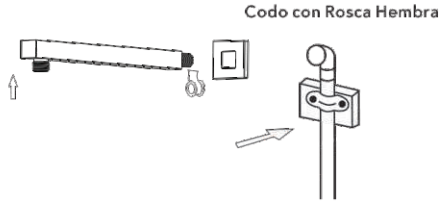

1. Conecte el brazo de ducha con la cubierta antes de atornillar el brazo en la conexión del elevador para prevenir daños.
2. Fije el cabezal de ducha al brazo de ducha y aplique cinta a las roscas de los tubos en ambos extremos.
3. No apriete demasiado el cabezal de ducha. Es una conexión giratoria de 360°.

◆ Instalación de los Chorros Corporales

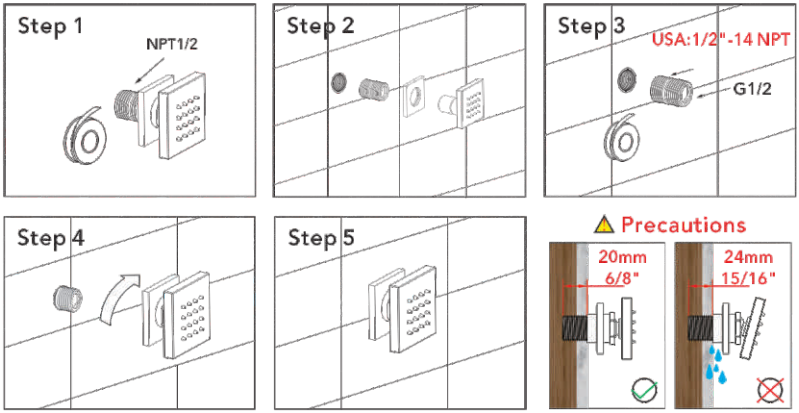

Paso 1: Asegúrese de que la tubería roscada y la cinta de material bruto sean de tamaños coincidentes para evitar desalineaciones al atornillar en la pared.

Paso 2: Al desmontar la tubería roscada del producto, manipule con cuidado para evitar dañar las roscas u otros componentes.

Paso 3: Envuelva la tubería roscada NPT1/2 con una cantidad adecuada de cinta de material bruto para asegurar un buen sellado en la conexión roscada, pero evite aplicar una fuerza excesiva.

Paso 4: Al atornillar la boquilla de masaje, asegure una conexión segura, pero evite usar una fuerza excesiva para no afectar la boquilla o la pared.

Paso 5: Después de confirmar la finalización de todos los pasos de instalación, verifique si hay alguna fuga de agua o aflojamiento para asegurar una instalación completa y estable.

◆ Grifo de Ducha Termostático de Lujo con 4 Funciones
Modelo: B
Lista de Accesorios

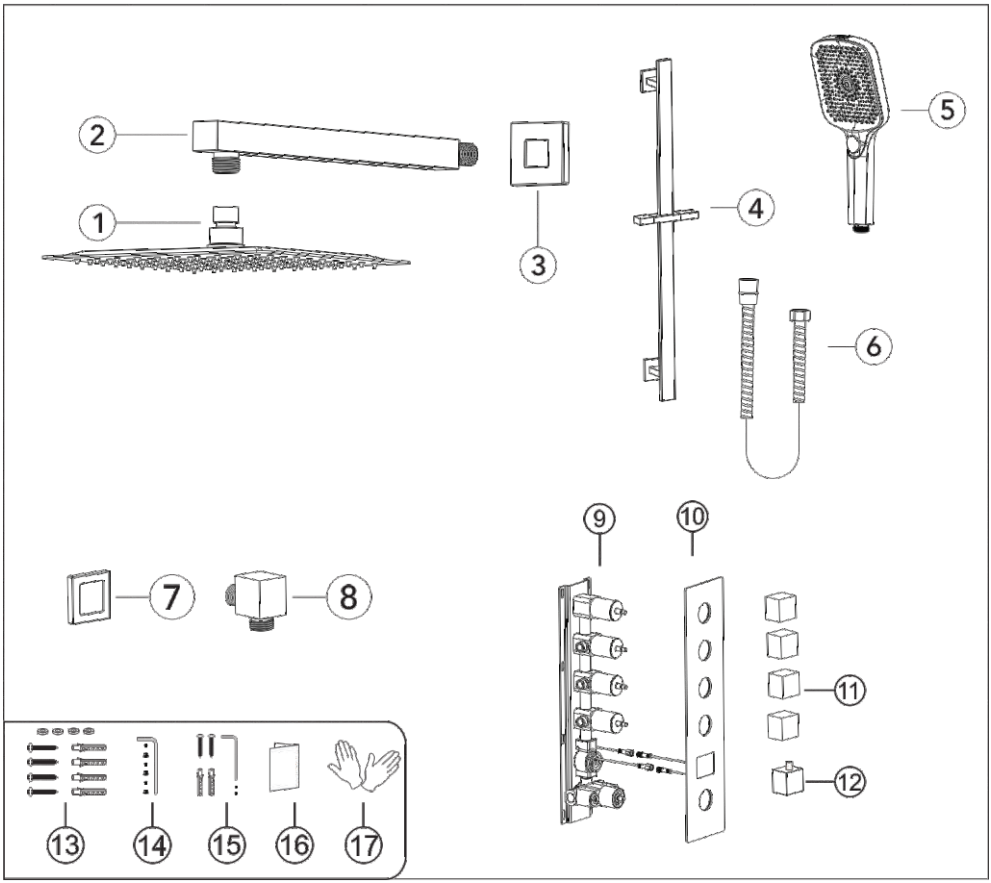

N.°	Nombre de la pieza	Cantidad	N.°	Nombre de la pieza	Cantidad
1	Cabezal de Ducha	2	10	Placa de Cubierta	1
2	Brazo de Ducha	2	11	Desviador de Agua	4
3	Cubierta del Brazo de Ducha	2	12	Manija	1
4	Barra de Elevación	2	13	Piezas de Repuesto del Cuerpo Principal	1set
5	Manguera de Ducha	2	14	Piezas de la Manija	1set
6	Ducha de mano	2	15	Piezas de la Barra de Elevación	1set
7	Conector	2	16	Manual de Instrucciones	1
8	Cubierta del Conector	2	17	Guantes	2
9	Cuerpo Principal	1	18		

◆ Dimensiones esenciales & línea de tubería de agua

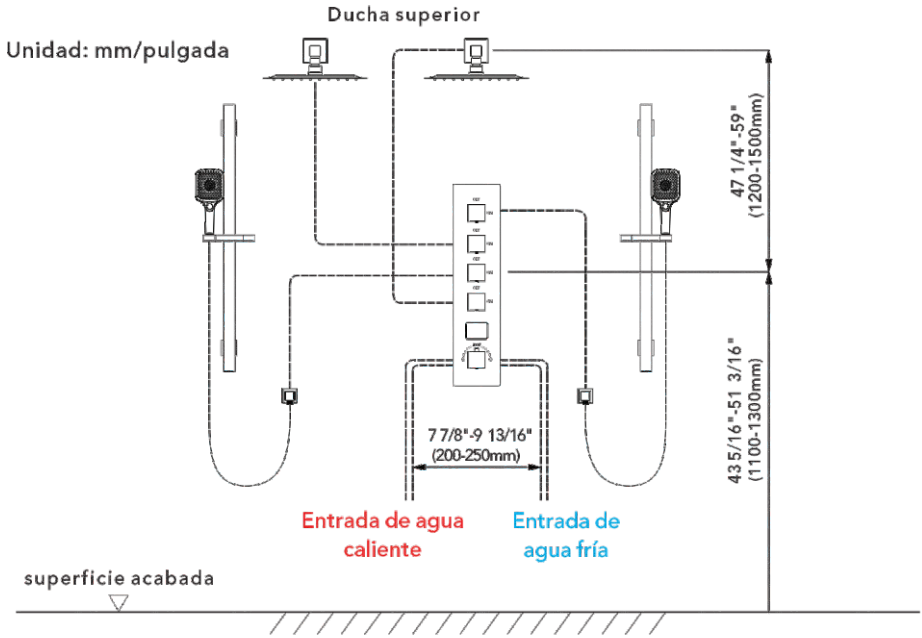

◆ La profundidad de instalación del soporte de ducha y del chorro para el cuerpo

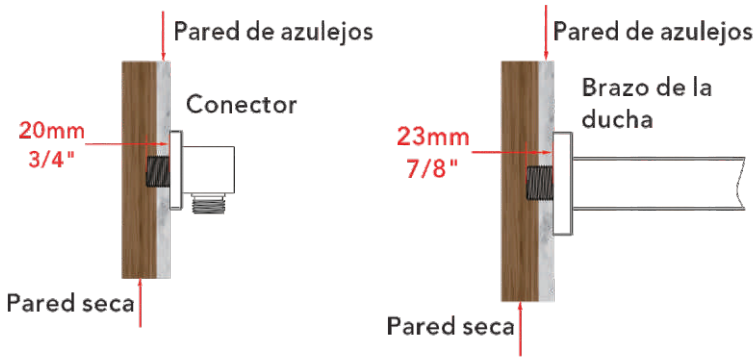

El grosor del azulejo debe ser calculado para la instalación.
Tamaño del conector de rosca macho: EE. UU.: 1/2"-14NPT, Canadá: 1/2"-14NPT, Europa: G1/2".

◆ Profundidad de Instalación del Cuerpo Principal(Modelo:A&B)

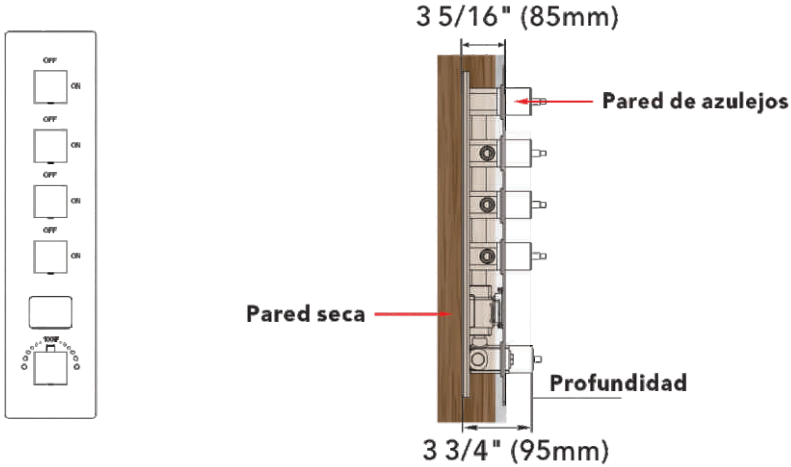

Aviso: 1. La profundidad de instalación del cuerpo principal no debe ser inferior a 3 5/16" (85 mm) y no más de 3 3/4" (95 mm), incluyendo el grosor del azulejo. De lo contrario, la placa de cubierta no podrá ser instalada.

2. El tamaño de apertura del azulejo cerámico debe ser menor que el tamaño de la placa de cubierta.

Instrucciones de Tubería Antes de Colocar Azulejos(Modelo:A&B)

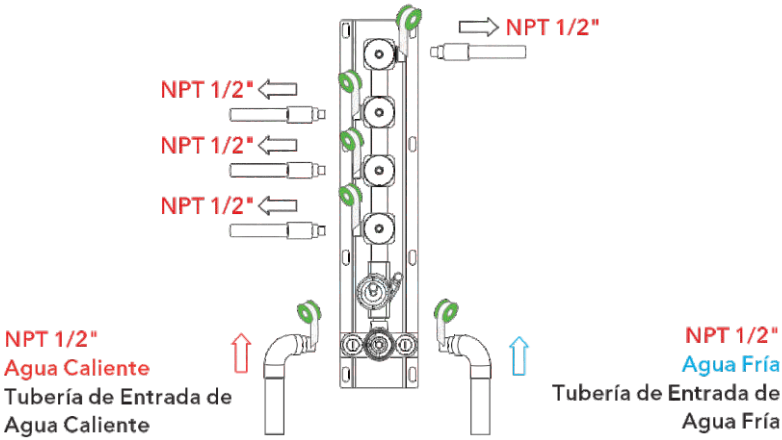

1.Como se muestra en la figura, las tuberías de entrada y salida están pre-enterradas. Por favor, preste atención a la dirección correcta al instalar el cuerpo principal pre-enterrado.

2.Antes de colocar los azulejos, abra el agua para probar si las tuberías de entrada izquierda y derecha están conectadas herméticamente sin fugas. Luego, ajuste el interruptor de flujo a la posición "on" para comprobar si hay fugas en las tuberías de salida mezcladas.

◆ Instalación de la Válvula del Cuerpo Principal(Modelo:A&B)

Paso1

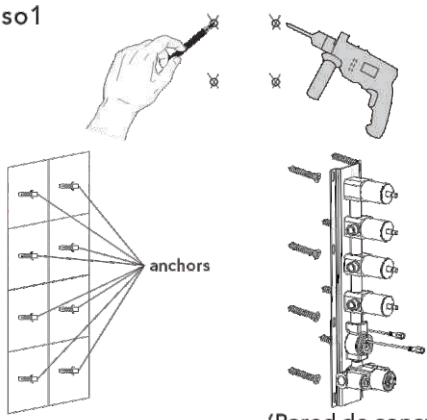

(Pared de concreto)

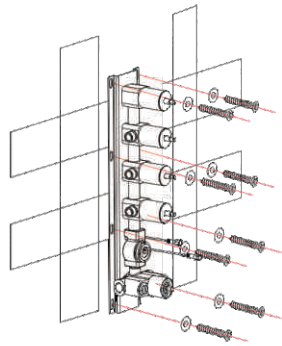

(pared de madera)

1. Marque según el tamaño de la válvula del cuerpo principal y luego perfore para colocar los anclajes en la pared (pared de concreto).
2. Fije directamente el cuerpo principal a la madera con tornillos (pared de madera).
3. Al instalar el cuerpo principal, por favor marque el lado UP hacia arriba y no lo instale al revés.

▲ Tenga en cuenta que el nivel debe estar paralelo a la pared; de lo contrario, la placa de cubierta no podrá ser instalada.

Paso2

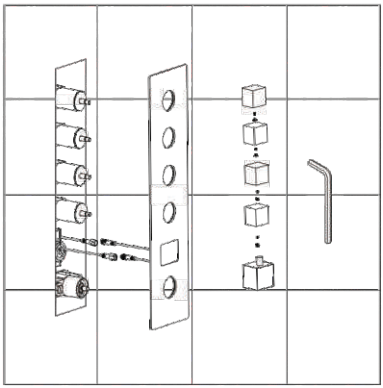

No quite el anillo de desgaste blanco; de lo contrario, el volante se dañará
Control del flujo de agua: girar en sentido horario para disminuir y detener, girar en sentido antihorario para aumentar al máximo.

Precauciones para la Instalación del Volante

※1. La línea no puede estar mal colocada; debe mantenerse alineada. De lo contrario, la temperatura del agua de 100°F o 38°C no será correcta.

※2. Por favor, asegúrese de que el anillo localizador de plástico (A) y el pasador localizador del volante (B) se mantengan en la misma línea con 100°F o 38°C. De lo contrario, la temperatura del agua será incorrecta.

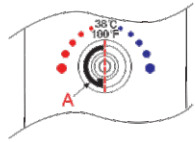

1. Por favor, instale la placa de cubierta, los desviadores de agua y las varillas desviadoras de agua paso a paso.
2. Instale la manija con el tornillo y la tapa de la manija.

◆ Control del Interruptor de Salida de Agua del Cuerpo Principal

Modelo: A

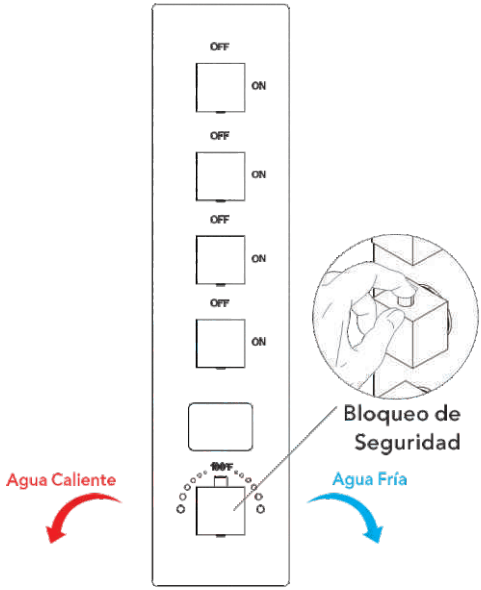

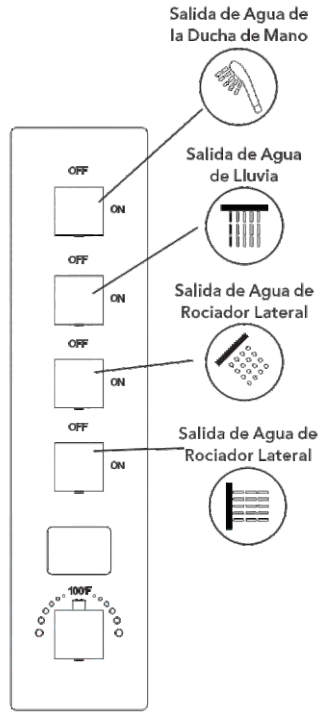

1.Control de Temperatura

Aumentar la Temperatura: Girar el interruptor hacia la izquierda (o deslizar hacia arriba según las instrucciones del dispositivo) puede aumentar la temperatura del agua. Esta operación incrementa la proporción de agua caliente, elevando así la temperatura del agua de salida.

Disminuir la Temperatura: Girar el interruptor hacia la derecha (o deslizar hacia abajo según las instrucciones del dispositivo) puede disminuir la temperatura del agua. Al hacerlo, se incrementa la proporción de agua fría, reduciendo así la temperatura del agua de salida.

2.Cambio de Función

Cambio de Función Para dispositivos con múltiples modos de salida de agua (como ducha de lluvia, cabezal de ducha de mano, flujo columnar, etc.), la dirección del interruptor de función generalmente determina el modo de salida seleccionado:

3. Bloqueo de Seguridad:

Los dispositivos de control de temperatura están equipados con una función de bloqueo de seguridad. Es necesario desbloquear primero (por ejemplo, presionando la parte central del interruptor) antes de ajustar la temperatura, para evitar ajustes accidentales a temperaturas excesivamente altas o bajas.

◆ Control del Interruptor de Salida de Agua del Cuerpo Principal

Modelo: B

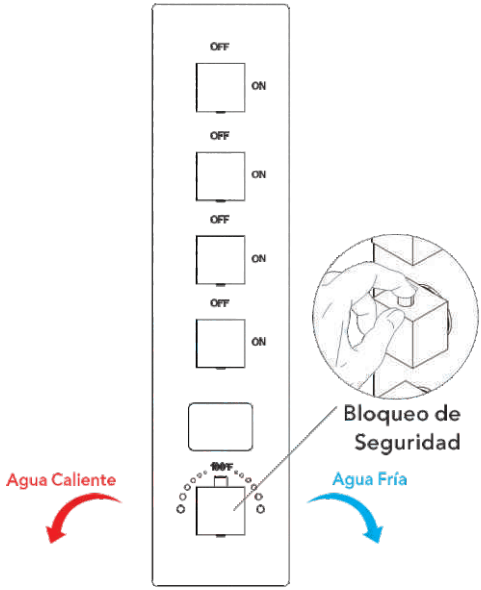

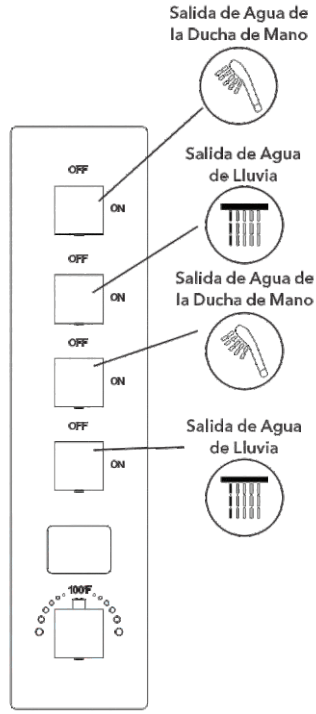

1.Control de Temperatura

Aumentar la Temperatura: Girar el interruptor hacia la izquierda (o deslizar hacia arriba según las instrucciones del dispositivo) puede aumentar la temperatura del agua. Esta operación incrementa la proporción de agua caliente, elevando así la temperatura del agua de salida.

Disminuir la Temperatura: Girar el interruptor hacia la derecha (o deslizar hacia abajo según las instrucciones del dispositivo) puede disminuir la temperatura del agua. Al hacerlo, se incrementa la proporción de agua fría, reduciendo así la temperatura del agua de salida.

2.Cambio de Función

Cambio de Función Para dispositivos con múltiples modos de salida de agua (como ducha de lluvia, cabezal de ducha de mano, flujo columnar, etc.), la dirección del interruptor de función generalmente determina el modo de salida seleccionado:

3. Bloqueo de Seguridad:

Los dispositivos de control de temperatura están equipados con una función de bloqueo de seguridad. Es necesario desbloquear primero (por ejemplo, presionando la parte central del interruptor) antes de ajustar la temperatura, para evitar ajustes accidentales a temperaturas excesivamente altas o bajas.

◆ Instalación de la Barra de Elevación (Modelo: A&B)

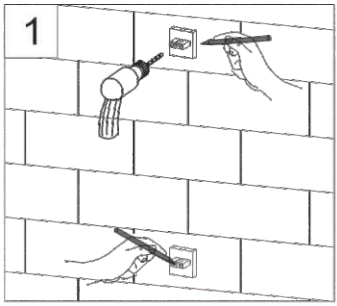

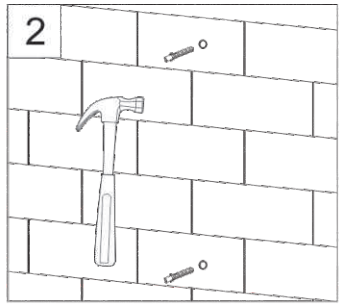

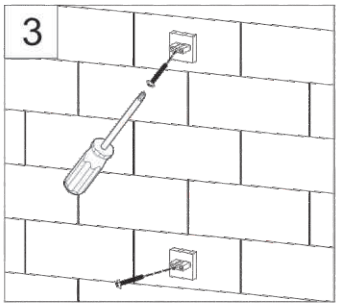

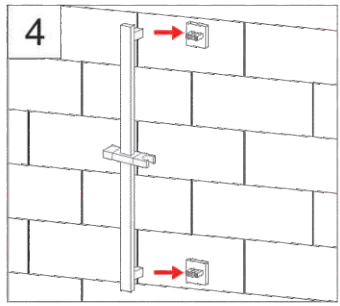

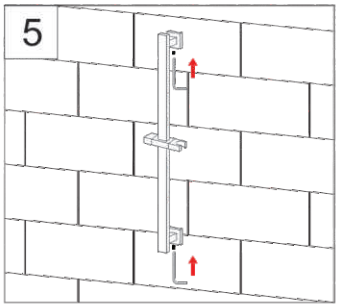

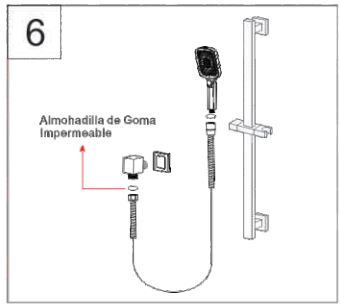

1. Marque la posición del agujero con un bolígrafo, taladre los agujeros con un taladro eléctrico de 6 mm, golpee los pellets. Finalmente, coloque la base y atornille los tornillos.
2. Coloque el soporte elevador de ducha en la base, luego apriete el tornillo y listo.

Paso 1: Envuelva el conector con cinta de teflón. Atornille la rosca en la tubería de agua dentro de la pared.

Paso 2: Instale la almohadilla de goma en la manguera de ducha y conéctela con el conector.